Aluminium Konsolen

für Aluminium RIBs

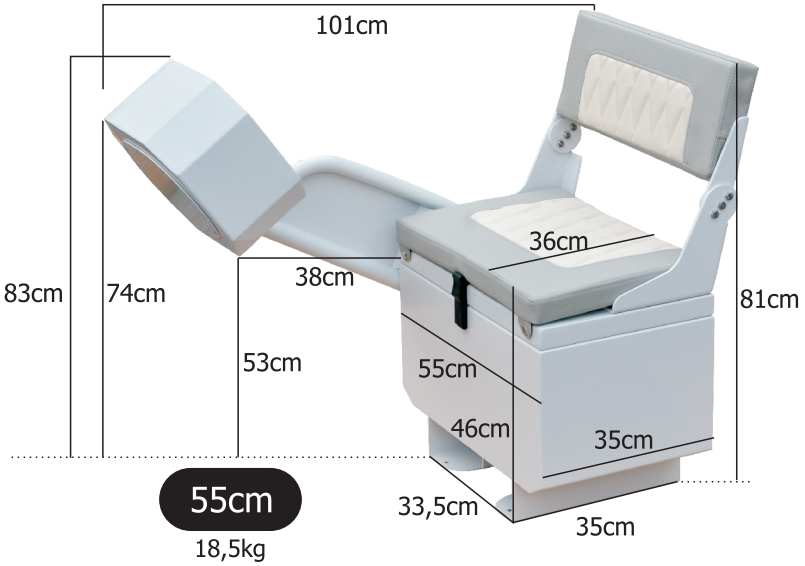

18,5kg
Breite über alles: 58cm

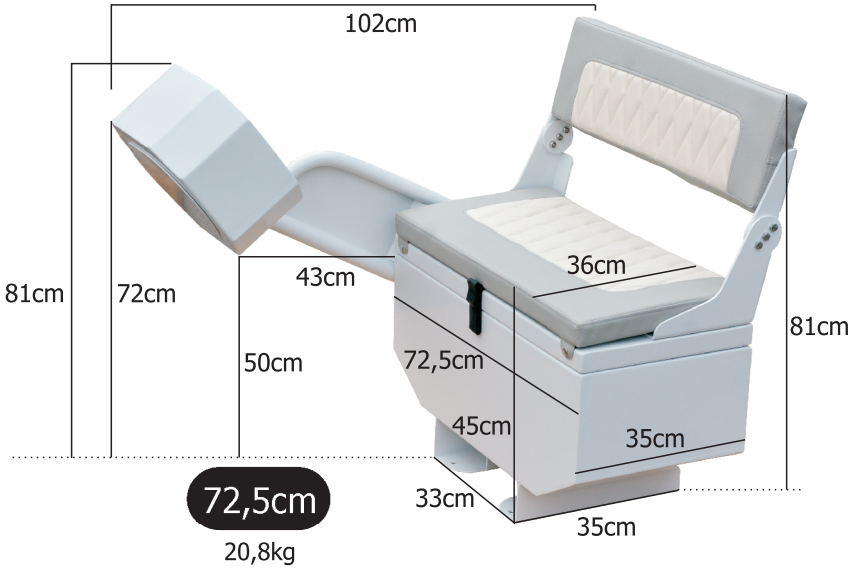

20,8kg
Breite über alles: 76cm

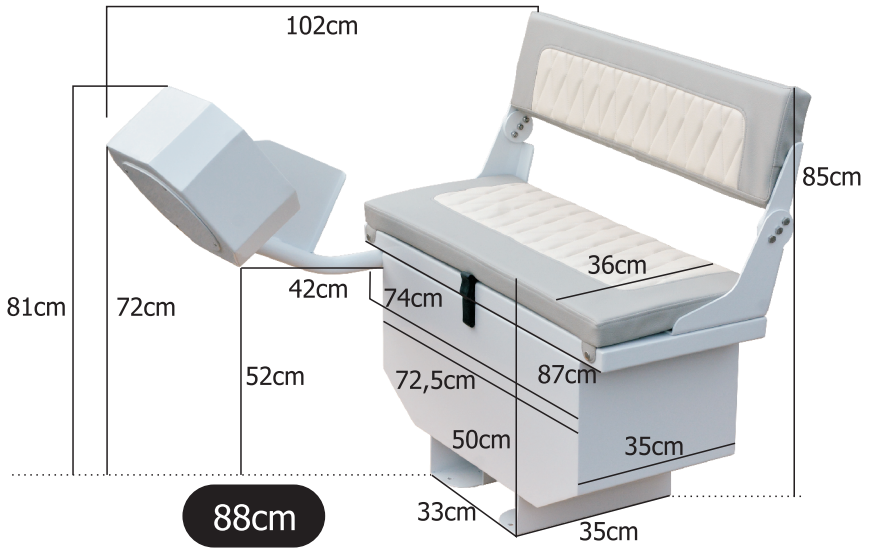

22,3kg
Breite über alles: 88cm

Die angebotenen Lenkungskonsolen sind eine sinnvolle Option für viele Alu-RIBs. Ob zum Nachrüsten oder gleich bei der Neuerwerbung eines Bootes.

ALPUNAnautic bietet Lenkungskonsolen aus Alumimium in 3 Größen an.

- Farbe: weiß / Material: Aluminium
- Polsterung: Schaumstoff (entnehmbar)
- Polsteroberfläche: Kunstleder creme / hellgrau
- Rautensteppung vertikal auf Sitz und Rückenpolster

Bei den beiden Konsolen in 55 und 72,5cm Breite schließt die Sitzbank mit dem Aluminiumkörper der unter der Bank befindlichen Box bündig ab. Bei dem 80cm Modell ist die Sitzbank breiter als die Box. Dadurch können zwei Personen bequem nebeneinandersitzen. Die Seiten der Sitzbank steht über dem runden Schlauchtubus. Die Konsole muss auf dem Bootsboden verschraubt werden.

Die Rückenlehne kann umgeklappbar und in der Sitzbankbox könnte den Benzintank, Starterbatterie, Rettungswesten oder eine Kühlbox Platz finden. Das mechanische Steuerkabel oder der Hydraulikschlauch wird von der Lenkradbox in den gebogen Alurohr zum Motor geführt. Durch eine Serviceplatte an der Rückseite der kann man in das Innere gelangen. Die Fernschaltbox des Außenborders wird seitlich an dem Konsolengestänge montiert.

Gerne beraten wir Sie bei Ihrer Suche.

www.alpunanautic.de

Alpuna Vertrieb GmbH
Schießstättenweg 18
93437 Furth im Wald
Deutschland / Germany

Tel: +49(0)9973.8049326
Fax: +49(0)9973.8049327
verkauf@alpuna.de